LINHA PRÓTESE

FORNO PARA ANÉIS
ORION STAR





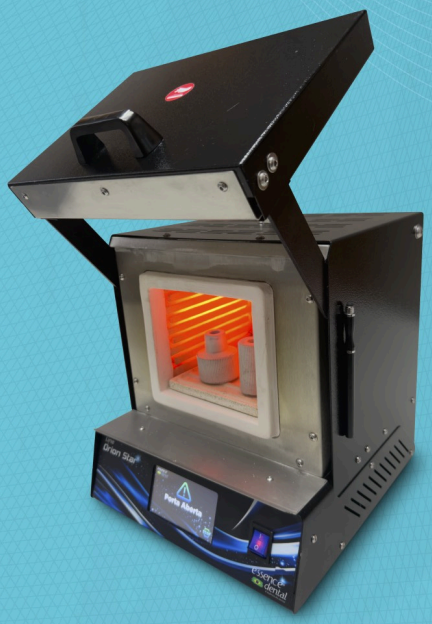

UTILIZAÇÃO

Forno de anéis, para aquecimento, eliminação de cera, fundição de METAIS e prensagem de DISSILICATO.

CARACTERÍSTICAS E BENEFÍCIOS

- Sistemas com até 10 receitas programáveis;
- Alarme sonoro;
- Precisão na temperatura;
- Auto Start - que inicia pós programação de data e hora automaticamente o trabalho de queima dos anéis;
- Isolamento térmico em fibras cerâmicas;
- Sistema eletrônico que mostra em tempo real o processo de queima;
- Painel de Comando com tela LCD colorido Toutch Screen 4,8";
- Chaminé para saída dos gases de queima.

Características Técnicas

- Capacidade: até 18 anéis de 100g ou até 8 anéis de 200g;
- Sistema de funcionamiento: modo automático ou manual;
- Potência: 1400 W;
- Tensão: 110 V o 220 V (não é bivolt);
- Temperatura máxima de trabalho: 1100 °C;
- Velocidade máxima de aquecimento: 35 °C por minuto;
- Capacidade de programação: até 10 receitas com até 5 seguimentos, 5 patamares e 5 taxas de aquecimento por receita;
- Sensor de temperatura: tipo «K»;
- Resistência fabricada com fio KANTAL A1;
- Sistema de controle de temperatura com PID (proporcional, integral, derivativo).

essence® dental
A essência do sorriso

www.essencedental.com.br

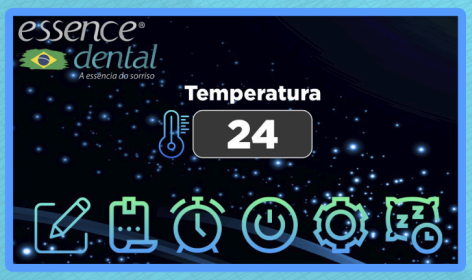

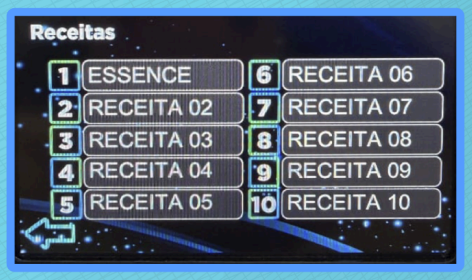











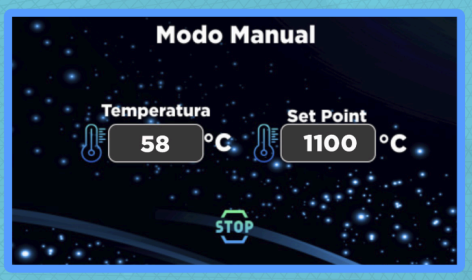



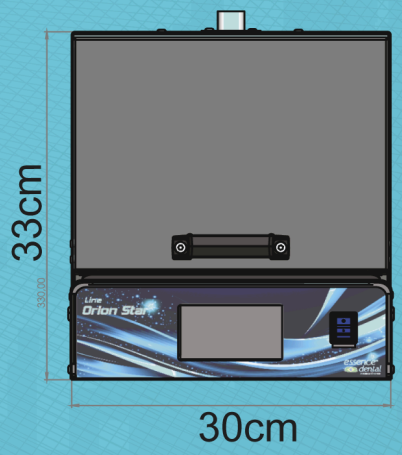

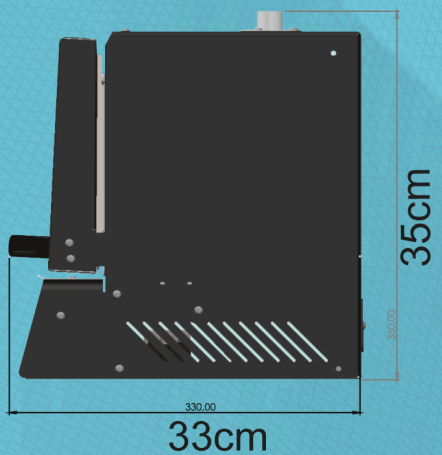



18 Anéis 100g





8 Anéis 200g