essence®
dental
A essência do sorriso

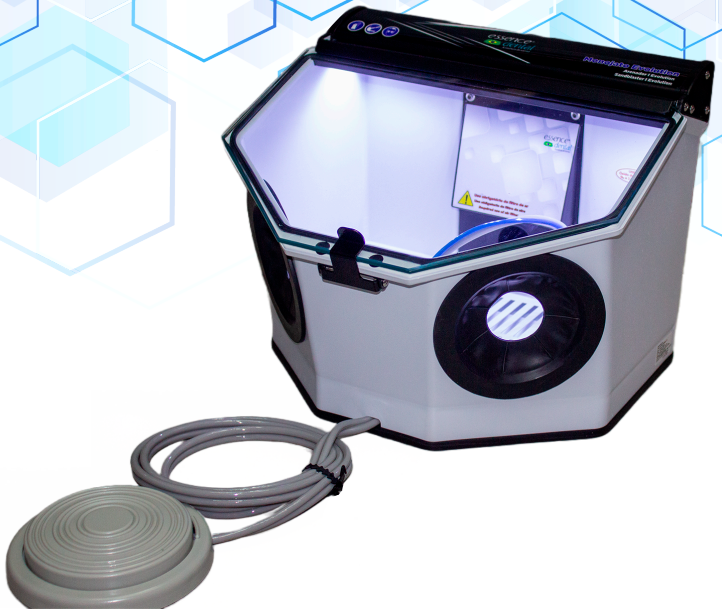

Manual de Instruções

MONOJATO EVOLUTION

Aviso legal:

As informações contidas neste manual são protegidas por leis de direitos autorais e são de propriedade da ESSENCE DENTAL IMPORTAÇÃO E EXPORTAÇÃO LTDA, ficando ao seu critério fazer alterações às especificações e atributos sem aviso prévio.

Nenhuma parte deste manual pode ser reproduzida, copiada, traduzida ou publicada de qualquer forma ou através de quaisquer meios sem permissão prévia por escrito da ESSENCE DENTAL.

Atenção:

É imprescindível que sejam lidas todas as informações contidas neste manual, para tirar o maior proveito possível de todos os recursos que este equipamento oferece, evitando o uso inadequado, possíveis acidentes e danos ao equipamento. Após leitura e entendimento, guarde o manual, juntamente com a nota fiscal de compra e o certificado de garantia em local seguro.

Aplicação:

Usado na limpeza e jateamento de peças fundidas para melhorar e facilitar a aderência.
Pode ser utilizado com óxido de alumínio, esfera de vidro ou areia especial para:

- **M**icro retenções na superfície interna das peças a serem cimentadas;
- **R**emoção de oxidação interna e externa de peças a serem recimentadas;
- **R**emoção de cimentos provisórios e definitivos;
- **D**esengordura mento superficial da peça protética;
- **A**juste fino da área oclusal;
- **J**ateamento em cerâmica e cerâmica prensada;
- **L**impeza de peças fundidas em cromo cobalto.

Características e benefícios:

- **Carenagem injetada em ABS sem emendas;**
- **Fechamento do painel com vedação em silicone;**
- **Angulagem para entrada das mãos com luvas em borracha;**
- **Visor resinado para evitar ofuscamento;**
- **Iluminação a LED e maior area de jateamento;**
- **Pedal de acionamento progressivo;**
- **Canetas em carbeto de tungstênio;**
- **Conector para mangueira do aspirador;**
- **Reservatório interno para caneta aspirada;**
- **Tensão de alimentação bivolt automatico;**
- **Pressão de entrada de ar - 90 a 100 PSI;**
- **Exaustor com filtro de tecido tripla camada;**
- **para partículas jateadas que durante o trabalho atrapalham a visualização das peças;**
- **Caneta aspirada 2mm;**

Componentes:



Pedal de acionamento





Fonte Alimentação

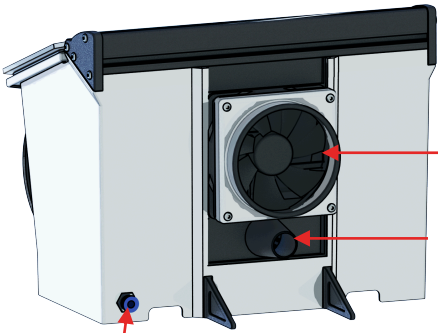

Fotos meramente ilustrativas.

Todas as partes ou acessórios que acompanham este produto são de uso exclusivo do mesmo, a utilização de qualquer item não especificado neste manual, bem como seus insumos é de inteira responsabilidade do usuário.

Instalação e uso inicial:
Instale o seu MONOJATO EVOLUTION em uma base plana, nivelado, lisa (de modo que o equipamento fique estável para trabalhar) temperatura ambiente, ventilada, em altura adequada para o manuseio, a uma distância mínima de 40cm de fontes de calor e umidade.
Obs.: **O MONOJATO EVOLUTION** é bivolt automático e não necessita de regulagem de voltagem.

1º Passo: Ligue o plug da fonte de alimentação 12v no conector do equipamento na lateral e a fonte em uma tomada na rede elétrica;
2° Passo: Conecte a mangueira de entrada de ar no conector do jato e na rede pneumática;
3° Passo: Coloque a bolsa para resíduos na saída do exaustor;

Obs.: O equipamento trabalha com pressão de 90 a 100 libras.

Funcionamento:
1° Passo: Retire a tela protetora e abasteça de óxido, areia ou esfera de vidro no reservatório no fundo do equipamento, e coloque a tela protetora novamente. (seguindo as especificações, ou seja, 90 a 125 microns).
2° Passo: Acione a chave liga/desliga para ligar o exaustor e a lâmpada.
3° Passo: Coloque a peça a ser trabalhada dentro do equipamento, retire a caneta suporte e direcione sobre a peça.
4° Passo: Pressione o pedal para iniciar o jateamento.

Conselhos:
• É indicado o uso filtro de ar no compressor e esgote periodicamente o filtro de ar;
• Manter o equipamento longe de inflamáveis;
• Manter o equipamento, ao menos 40 cm de fontes de calor;
• Manter o equipamento longe do alcance dos raios solares diretos;
• Desligue-o na chave e da rede elétrica quando não estiver em uso;
• Não insira nenhum objeto em qualquer abertura do aparelho;
• Não tente transportar o equipamento sustentando-o pelo cabo de força ou pelo pedal;
• Para desconcertar da tomada, puxe pelo plugue e nunca pelo cabo;
• Nunca deixe o cabo encostar-se a superfícies quentes;
• Manter o equipamento fora do alcance de crianças ou pessoas sem habilidade para o manuseio adequado.

Manutenção e limpeza:

• Desligue o equipamento na chave e também da tomada para realizar qualquer manutenção ou limpeza.

• Para realização da limpeza da carenagem, utilize um pano úmido com detergente líquido neutro ou álcool.

Para limpeza do vidro / resina, não utilizar produtos químicos e abrasivos, utilize um pano úmido com detergente líquido neutro.

• Nunca submergir o aparelho em água ou qualquer líquido, nem o coloque debaixo da torneira.

• Luvas são laváveis.

Diagnósticos de falhas:

Falha apresentada	Causa provável	Solução
Não liga lâmpada	Falta de energia	Verifique se na tomada tem energia.
		Se o equipamento está ligado na tomada.
	Chave desligada	Acione a chave liga/desliga
	Modulo de led ou Fonte queimados	Substituição da peça danificada ou procure uma assistência técnica credenciada.
Não liga exaustor	Falta de energia	Verifique se na tomada tem energia.
		Se o equipamento está ligado na tomada.
	Chave desligada	Acione a chave liga/desliga
	Ventoinha queimada	Procure uma assistência técnica credenciada.
Não jateia	Rede de ar	Verifique se o equipamento está ligado na rede
		Verifique se tem ar comprimido na rede pneumática.
	Umidade na rede de ar	Verifique se a rede pneumática está isenta de umidade e retire a umidade
	Acionamento pedal	Acione o pedal
	Sem óxido no Fundo do equipamento	Verifique se tem óxido no reservatório e abasteça-o.
	Óxido	Verifique se a quantidade de óxido está abaixo do nível.
		Verifique se o óxido está saturado e troque-o.
		Verifique se o óxido está úmido e se a rede pneumática está isenta de umidade.

Diagnósticos de falhas:

Desgaste pré maturo dos bicos	**Excesso de pressão no equipamento**	Regule a pressão no filtro de ar do compressor
	Óxido fora de especificação	Coloque o oxido correto para cada bico.
Dificuldade para enxergar peça no interior do equipamento	**Visor desgastado**	Trocar visor

Termo de garantia:

Caso este equipamento apresente algum defeito de fabricação, a ESSENCE DENTAL cobre os custos de mão de obra e reposição das peças, durante o prazo de doze (12) meses. Sendo os três (3) primeiros meses de garantia legal e os nove (9) últimos meses garantia especial concedida pela ESSENCE DENTAL, a partir da data de compra.

Caso seja realizada a substituição do equipamento ou peça durante a garantia, o prazo não será estendido, ou seja, a data inicial valida continua sendo a informada na nota fiscal de compra.

A garantia da ESSENCE DENTAL será válida desde que o equipamento seja utilizado corretamente (ao uso que se destina), conforme as instruções contidas neste manual e sob a apresentação da nota ou cupom fiscal de compra, indicando a data e o nome do revendedor, juntamente com o certificado de garantia devidamente preenchido.

Despesas com deslocamento (envio e retorno) do equipamento, independente da maneira a ser enviada: por correio, presencial ou transportadora, bem como os riscos e seguro do envio é de responsabilidade do usuário.

A garantia da ESSENCE DENTAL NÃO TERÁ VALIDADE caso:

• Os documentos estejam adulterados, alterados ou ilegíveis de alguma forma.
• O número de série no equipamento for alterado, apagado, removido ou tornado ilegível.
• Defeitos ou danos recorrentes de reparos, desmonte, testes, instalação, alteração ou qualquer tipo de modificação realizada por pessoas ou assistências técnicas não autorizadas pela ESSENCE DENTAL.

• Na instalação do equipamento não forem observados as especificações e recomendações quanto às condições descritas neste manual, tais como, nivelamento do equipamento, adequação do local para instalação, tensão elétrica, condições hidráulicas e pneumáticas compatíveis.
• Defeitos ou danos causados por queda, acidentes, uso indevido, negligência, descarga na rede elétrica, relâmpago, água ou fogo.
• Arranhões, fissuras, trincas ou qualquer outro dano causado ao equipamento, em razão do uso diverso ao especificado no manual.

Itens Excludentes de garantia:
• Qualquer acessório ou componente sujeito a desgaste natural durante o uso do equipamento, tais como: iluminação, refil de jateadores, filtro do exaustor, luvas, eletrodos, fita armalon, disco de corte, chaves elétricas em geral, fusíveis, lamina de corte, entre outros que não caracterizam defeito de fabricação, independente do prazo de garantia.

Assistência Técnica:
Para evitar qualquer inconveniência desnecessária, por favor, leia atentamente todas as instruções que se encontram neste manual, antes de entrar em contato.
Caso o seu equipamento ESSENCE DENTAL não esteja funcionando corretamente ou tenha alguma dúvida, critica ou sugestão entre em contato com o SAC (Serviço de Atendimento ao Consumidor), estando em posse deste manual, certificado de garantia e NF/Recibo de compra através do:
E-mail: sac@essencedental.com.br (preferencialmente).
Telefone: (16) 3334-2000 Ramal 301 ou 302.

Características Técnicas:

Modelo: Monojato Evolution
Peso líquido: 4Kg
Peso bruto: 5 Kg
Pressão de Uso: 90 a 100 libras

Fonte Alimentação : Entrada 110 - 240V / 0,5A Frequência: 50/60 Hz
Saida 12V / 1,5A
Consumo: 50W
Dimensões: 40cm (comprimento), 27cm (altura) e **3**7cm (largura).

Tabela conversão de óxido:

Microns	US Sieve	Tyler Mesh	Inches	Milimeters
125	120	115	0,0049	0,125
90	170	170	0,0035	0,09